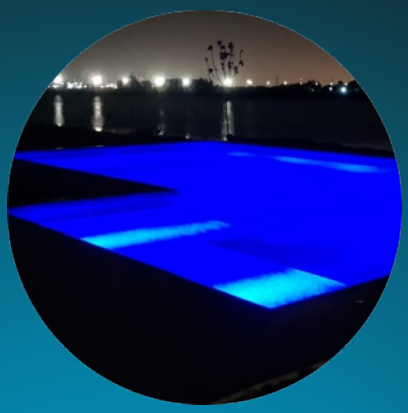

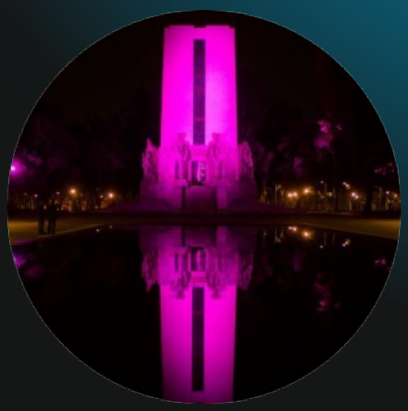

NCB®

Art Design & Deco

Índice

03 **Bagno Line**
Bañador Sumergible

04 **Bagno"Q"Line**
Bañador Sumergible HQ

05 **Profilo Line**
Bañador Premium de 1m

06 **Barsum Line**
Barra Sumergible

07 **Misum Line**
Bañador Mini Sumergible

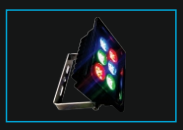

08 **Havuz Line**
Artefactos para piscinas

09 **Beccuccio Line**
Cañón De 1 o 3 LEDs

10 **Potenza Line**
Proyector De 54 - 170W

12 **Infinity Line**
Listón Para Embutir

13 **Galassia Line**
Listón AS Para Colgar O Aplicar

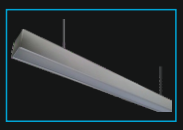

15 **Galassia Intarsio Line**
Listón AS Para Embutir (Armstrong)

16 **Applic Line**
Artefacto Para Aplicar

17 **Profilo Line**
Perfiles De LEDs

19 **Customer Line**
Línea De Artículos A Medida

Grado de protección

IP-68

Dimerizable

Controlable

Bagno Line

Tipo de LED

EDISON 1W

Construcción:
-Cuerpo de aluminio
-Soportes en acero inoxidable

DISPONIBLE:
Array para diferentes configuraciones

IMPORTANTE:
No sumergir más de 15cm

Efecto:

Código	BAÑADOR (CM)-(COLOR)-12E-E
Alimentación	12V DC
Dimensiones Cm	29, 54, 79, 104, 129, 154, 179, 204CM
Color artefacto	Blanco, negro micro rugoso
Color emisión de luz	RGB | W | L | R | G | B | Y
Potencia (W)	Desde 13W, hasta 101W
Consumo (A)	Desde 1,08A hasta 8,42A
Grados de iluminación	5, 15, 30, 45, 60 y 90°
Lumenes (Lm)	120Lm/L | 110Lm/L | 35Lm/L | 80Lm/L | 18Lm/L

Dimensiones / anclaje

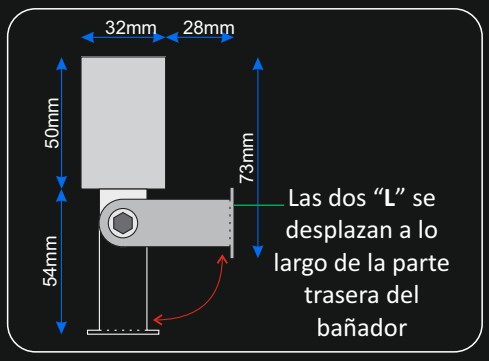

Grado de protección

IP-44 Interior

IP-67 Exterior

Bagno "Q" Line

Tipo de LED

LED RGB
Chip 3 en 1

ProLight Opto Technology Corporation

Dimerizable

12V

Controlable

12V

Construcción:
-Cuerpo de aluminio

Efecto:

Código	BAÑADOR-(CM)(COLOR)(VOLTAJE)(LEDS)
Alimentación	12V DC o 220V AC
Dimensiones Cm (Cant LED)	11(3LED), 20(6LED), 30(9LED), 50 (18LED), 100(36LED)
Color artefacto	Aluminio
Color emisión de luz	RGB W L B G A R UV CI CR
Potencia (W)	3W, 6W, 9W, 18W, 36W
Consumo (A)	0,25A, 0,5A, 0,75A, 1,5A, 3A
Grados de iluminación	8, 15, 25, 35, 140°
Lumenes (Lm)	140Lm/L | 30,6Lm/L | 113,6Lm/L | 67,2Lm/L | 58,9Lm UV 410nW | 51,7Lm/L | 21Lm/L | 16 - 35 - 9Lm/L (RGB)

Dimensiones / anclaje

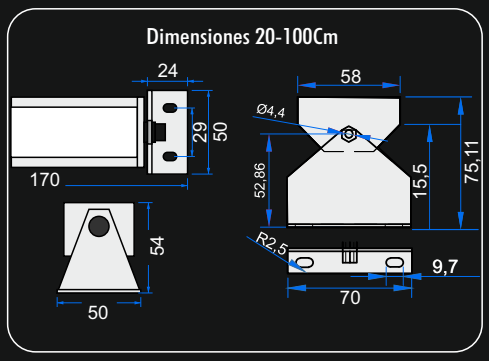

Grado de protección

IP-44 Interior

IP-67 Exterior

Profilo Line

Tipo de LED

5050
SMD
15-20Lm

ProLight Opto Technology Corporation

Dimerizable

Controlable

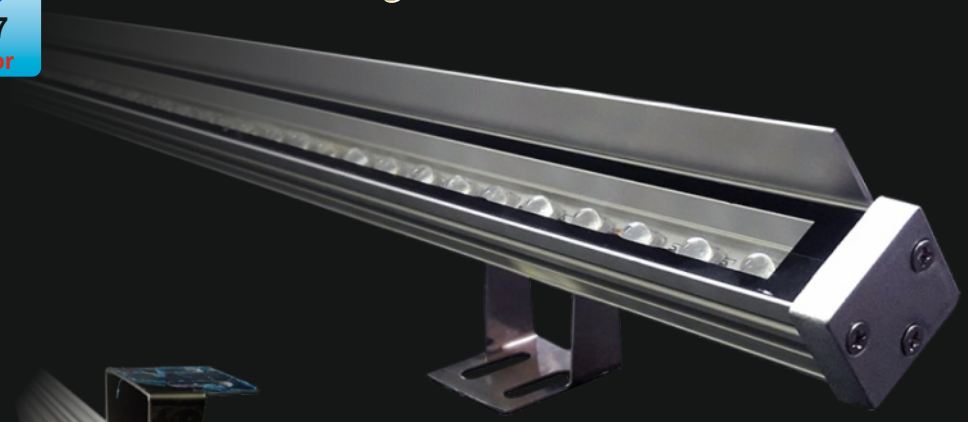

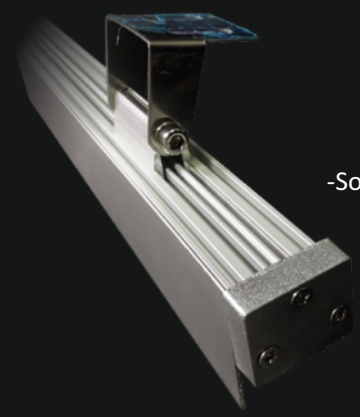

Construcción:
-Cuerpo de aluminio
-Soportes en acero inoxidable

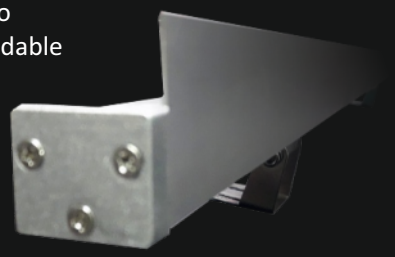

Incluye vidrio con marco y difusor.
Distancia de bañado: 4mts

Efecto:

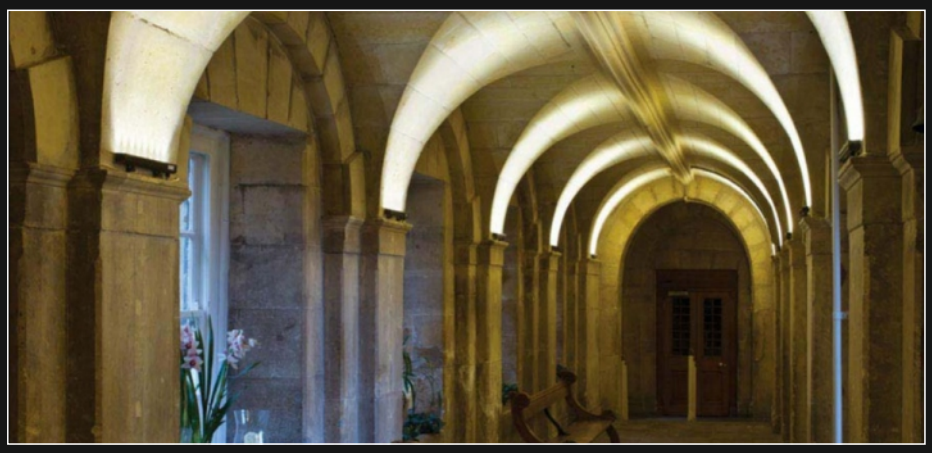

Código	BAÑADOR-100(COLOR)-12IP
Alimentación	12V DC
Dimensiones Cm	100cm
Color artefacto	Aluminio
Color emisión de luz	RGB L W R G B O UV
Potencia (W)	14,4W
Consumo (A)	1,2A
Grados de iluminación	Colimadores individuales de 30° o 60° - 140°
Lumenes (Lm)	900Lm

Dimensiones / anclaje

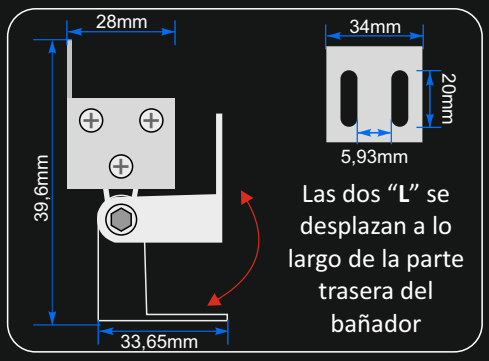

Grado de protección

IP-68

Dimerizable

Controlable

Barsum Line

Tipo de LED

EDISON 1W

Construcción:
-Cuerpo de aluminio
-Pasacascos de bronce

Desarrollado para aplicaciones decorativas, en colores de luz variables RGB o colores fijos. Apto para uso interior y exterior.

*Para embarcaciones y piletas de fibra de vidrio: solicitar con PASACASCOS

IMPORTANTE:
No sumergir más de 15cm

Disponemos de barral ciego a medida para ajustes.

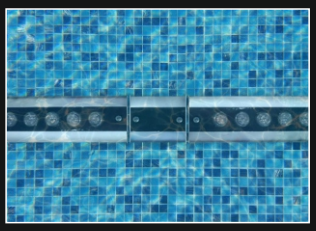

Efecto:

Código	BARRA-(CM)(COLOR)-SUM
Alimentación	12V DC
Dimensiones Cm	13, 30, 55, 80, 105, 130, 155, 180, 205Cm
Color artefacto	Blanco, negro micro rugoso
Color emisión de luz	RGB | W | L | R | G | B | Y
Potencia (W)	Desde 13W, hasta 101W
Consumo (A)	Desde 1,08A hasta 8,42A
Grados de iluminación	30° en el centro y 90° en los extremos
Lumenes (Lm)	120Lm/L | 110Lm/L | 35Lm/L | 80Lm/L | 18Lm/L

Dimensiones / anclaje

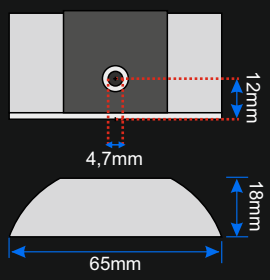

Anclaje al raz y perforación de 12mm de cada borde

Grado de protección

IP-68

Dimerizable

Controlable

Misum Line

Tipo de LED

EDISON 1W

Construcción:
-Cuerpo de aluminio
-Soporte en acero Inoxidable.

Efecto:

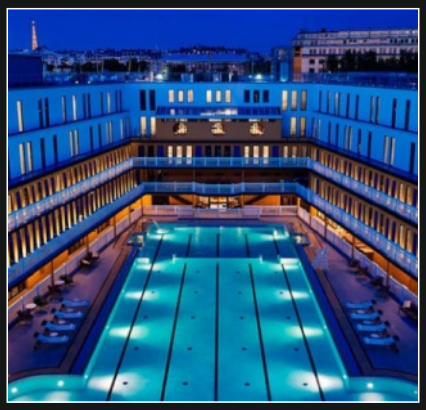

Código	BAÑADOR MINI-11(COLOR)-30
Alimentación	12V DC
Dimensiones Cm	112x84x39mm
Color artefactos	Blanco, negro micro rugoso
Color emisión de luz	RGB W L R G B A
Potencia (W)	Monocromático: 8,4W, RGB: 10,8W
Consumo (A)	Monocromático: 0,7A, RGB: 0,9A
Grados de iluminación	5, 15, 30, 45, 60 y 90°
Lumenes (Lm)	120Lm/L | 110Lm/L | 35Lm/L | 80Lm/L | 18Lm/L

Dimensiones / anclaje

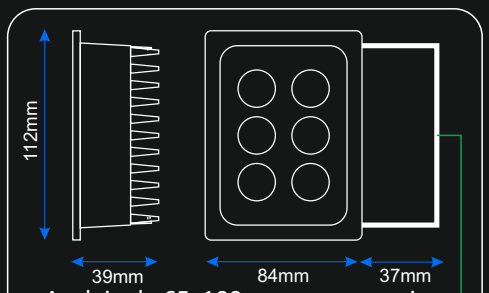

Anclaje de 65x100mm con un agujero central y dos correderas de 18mm

Grado de protección

IP-68

Dimerizable

Controlable

Havuz Line

Tipo de LED

5050
SMD
15-20Lm

ProLight Opto
Technology Corporation

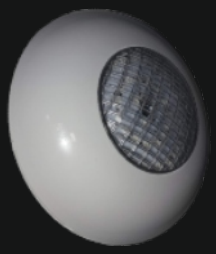

Artefactos de plástico

-Chicos (135mm)

-Grandes (210mm)

Para aplicar o embutir

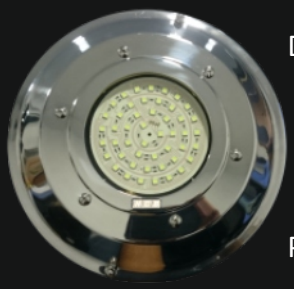

De Acero inoxidable

-Chicos (135mm)

-Grandes(270mm)

Para aplicar

Efecto:

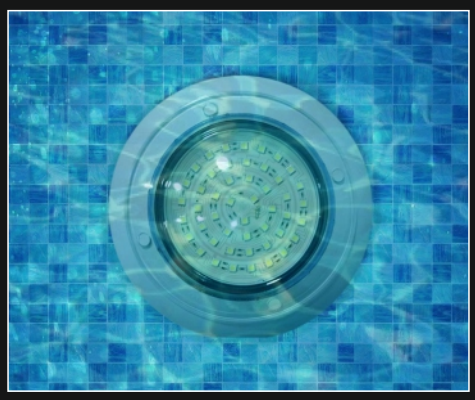

Código	LUMI-PILE(MATERIAL)-(TAMAÑO PLACA)-(COLOR)
Alimentación	12V DC
Dimensiones Cm	135 - 210 - 270mm
Color artefactos	Blanco - Acero Inoxidable
Color emisión de luz	RGB | W | L | R | G | B | P
Potencia (W)	Chicos: 3W | Grandes: 10W
Consumo (A)	Chicos: 300mA | Grandes: 900mA
Grados de iluminación	140°
Lumenes (Lm)	15 - 20 Lm/L

Instalación

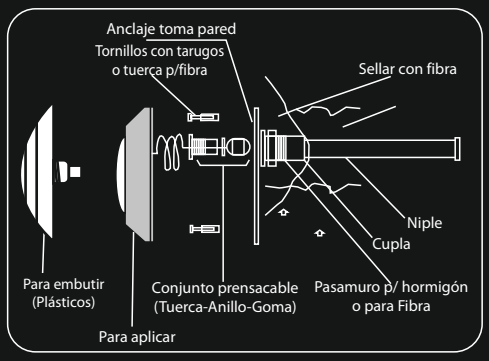

Grado de protección

Controlable

Beccuccio Line

Tipo de LED

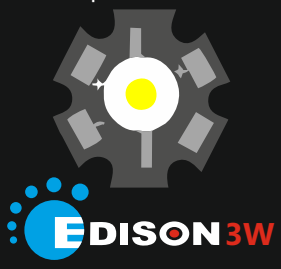

Construcción:
-Cuerpo de aluminio
-Soporte en acero Inoxidable.

Efecto:

Código	LUMI-CAN-(CM)-(Color Art)-(Color LED)
Alimentación	220V AC
Dimensiones Cm	10Cm
Color artefactos	Blanco, negro micro rugoso
Color emisión de luz	RGB-12V | W | L | R | G | B | A
Potencia (W)	3W, 10W
Consumo (A)	0,25A
Grados de iluminación	5, 15, 30, 45, 60 y 90°
Lumenes (Lm)	120Lm/L | 110Lm/L | 35Lm/L | 80Lm/L | 18Lm/L

Dimensiones / anclaje

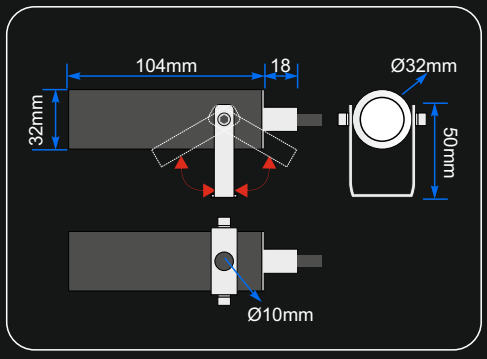

Grado de protección

IP-67
Exterior

Dimerizable

Controlable

Potenza Line

Tipo de LED

EDISON 3W

Desarrollado para aplicaciones decorativas, donde se desea bañar paredes largas. Apto para uso interior y exterior.

Potencia: 54W
Lumens: 6700Lm

Tipo de LED: Edison 3W
Ángulo de luz: 5,15,30,45,60,90° ± 3°
Ta: 0°C a +40°C
Grado IP: IP 67

Alimentación: 12Vcc
Consumo: 5A
Dimensiones: 350x110x80mm

Código: LUMI-POTENZA-54-(color)

Colores emisión de luz:

Construcción:
-Cuerpo y soporte de aluminio pintado

6500K 3200K RGB Y configuraciones especiales

Fabricado en aluminio estruzado anodizado y acero inoxidable, brackets de hierro pintado epoxi. Preparados para funcionar en la intemperie (IP67). Se Comercializa en colores fijos, los cuales pueden ser azul, rojo, verde, amarillo, blanco cálido, blanco frío y RGB. El ángulo de los lentes utilizados es de 15°± 3°. Pensado para ser usado en grandes fachadas de edificios donde se desea realzar lineas o columnas.

Se recomienda utilizar fuentes de alimentación NCB o MW MEAN WELL

Dimensiones / anclaje

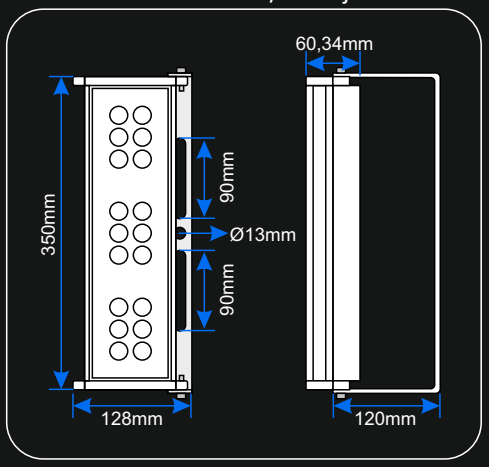

Grado de protección

IP-67
Exterior

Dimerizable

Controlable

Potenza Line

Tipo de LED

EDISON 3W

Desarrollado para aplicaciones decorativas, donde se desea bañar paredes largas. Apto para uso interior y exterior.

Construcción:
-Cuerpo de aluminio
-Soporte de hierro pintado epoxi

Potencia: 170W
Lumens: 21000Lm

Tipo de LED: Edison 3W
Ángulo de luz: 5,15,30,45,60,90° ± 3°
Ta: 0°C a +40°C
Grado IP: IP 67

Alimentación: 12Vcc
Consumo: 15 - 17A
Dimensiones: 480x330x200mm

Código: LUMI-POTENZA-170-(color)

Colores emisión de luz:

6500K 3200K RGB Y configuraciones especiales

Fabricado en aluminio estruzado anodizado y acero inoxidable, brackets de hierro pintado epoxi. Preparados para funcionar en la intemperie (IP67). Se Comercializa en colores fijos, los cuales pueden ser azul, rojo, verde, amarillo, blanco cálido, blanco frío y RGB. El ángulo de los lentes utilizados es de 15°± 3°. Pensado para ser usado en grandes fachadas de edificios donde se desea realzar lineas o columnas.

Se recomienda utilizar fuentes de alimentación NCB o MW MEAN WELL

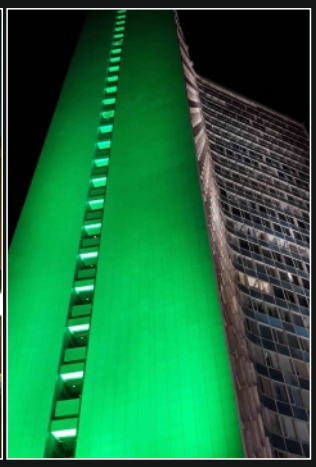

Grado de protección

IP-44
Interior

Dimerizable

Infinity Line

Tipo de LED

2835 HV
SMD

ProLight Opto
Technology Corporation

Construcción:
-Cuerpo de aluminio
-Soporte de acero inoxidable

Esquina de 90° para línea de listones lineales de aplicar y embutir -Directo a 220V

-24x24Cm (6W) LISTON-ESQ-24(color)-EM
-22x22Cm (6W) LISTON-ESQ-22(color)-EM
-21x21Cm (6W) LISTON-ESQ-21(color)-EM (aplicar)

Disponibles en Blanco Frío (**W**) o Cálido (**L**)

Efecto:

Código	LISTON-(CM)(W)-(COLOR)-EM	
Alimentación	220Vac	
Dimensiones Cm	44, 61, 82, 119, 122, 156, 194 Cm	
Color artefacto	Aluminio anodizado natural, Epoxi blanco o negro	
Color emisión de luz	**W** Blanco Frío (6500K)	**L** Blanco Cálido (3500K)
Potencia (W)	6, 12, 18, 24, 30W	
Consumo (A)	Desde 0,03 hasta 0,14A	
Grados de iluminación	120°	
Lumenes (Lm)	100-140Lm/W	

Dimensiones / anclaje

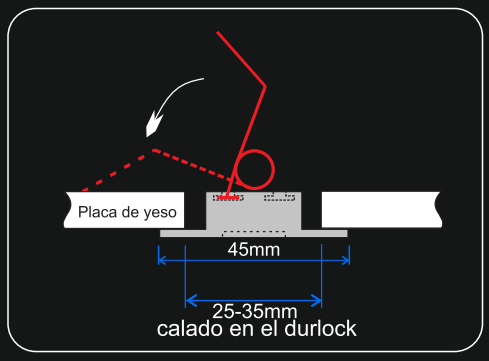

Para techos ARMSTRONG en 61 y 122 Cm. (12 o 24V) agregar letra A al final del código

Grado de protección

IP-44
Interior

Dimerizable

Galassia Line

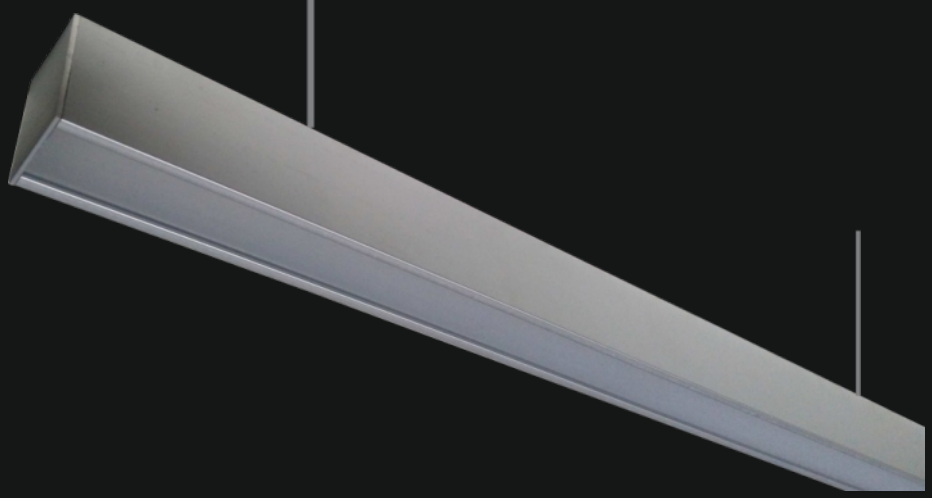

Tipo de LED

2835 HV
SMD

ProLight Opto
Technology Corporation

Construcción:
-Cuerpo de aluminio
-Soportes de bronce
y acero inoxidable

Accesorio Colgante
ACCE-AS-TCOL

Unión modular
ACCE-AS-TAPQ

ACCE-AS-TUNM

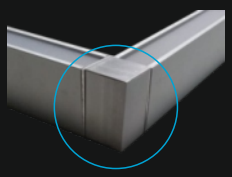

Opcional para colgar:

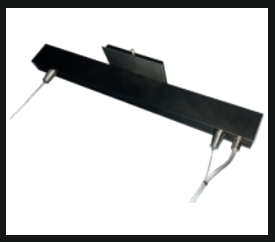

Opcional para pared:

Efecto:

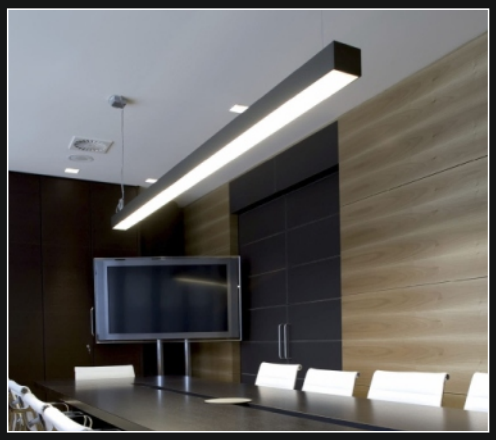

Opcional de Pinotea:

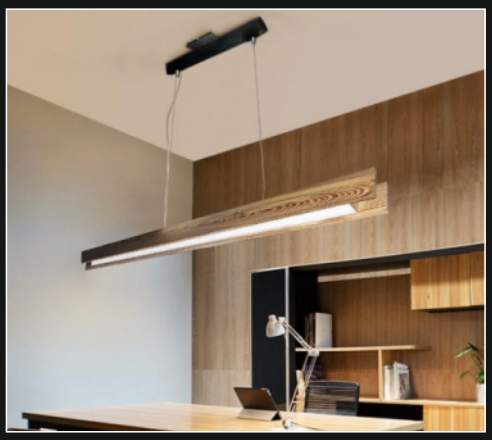

Código	LISTON-AS-(CM)-(COLOR)	
Alimentación	220Vac	
Dimensiones Cm	83, 120, 158, 195Cm	
Color artefacto	Aluminio anodizado natural, Epoxi blanco o negro	
Color emisión de luz	**W** Blanco Frío (6500K)	**L** Blanco Cálido (3500K)
Potencia (W)	24, 36, 48 y 60W	
Consumo (A)	Desde 0,11hasta 0,27A	
Grados de iluminación	120°	
Lumenes (Lm)	100-140Lm/W	

Dimensiones / anclaje

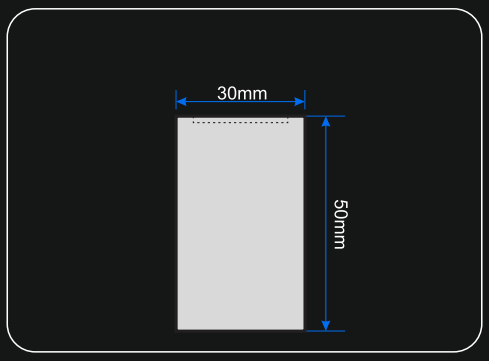

Grado de protección

IP-44
Interior

Dimerizable

Galassia Line

Tipo de LED

2835 HV
SMD

ProLight Opto
Technology Corporation

Construcción:
-Cuerpo de aluminio
-Soportes de bronce
y acero inoxidable

Artefacto de iluminación A5 - Directo a 220V

Incluye accesorio para colgar

Efecto:

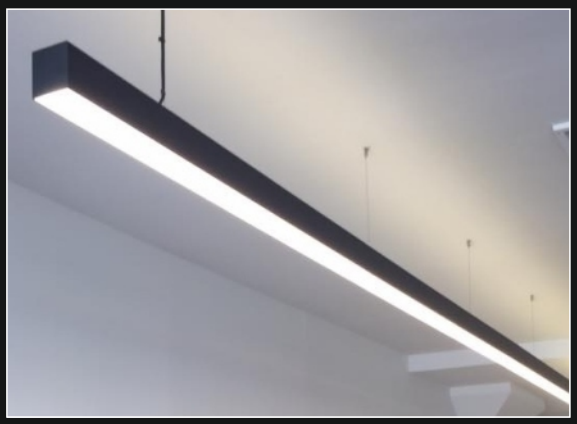

Código	LISTON-A5-(CM)-(COLOR LED)-(COLOR ART)	
Alimentación	220Vac	
Dimensiones Cm	80, 100, 120, 160, 200CM	
Color artefacto	Aluminio anodizado natural, Epoxi blanco o negro	
Color emisión de luz	**W** Blanco Frío (6500K)	**L** Blanco Cálido (3500K)
Potencia (W)	48, 72, 96, 120W	
Consumo (A)	Desde 0,22 Hasta 0,54A	
Grados de iluminación	120°	
Lumenes (Lm)	100-140Lm/W	

Dimensiones / anclaje

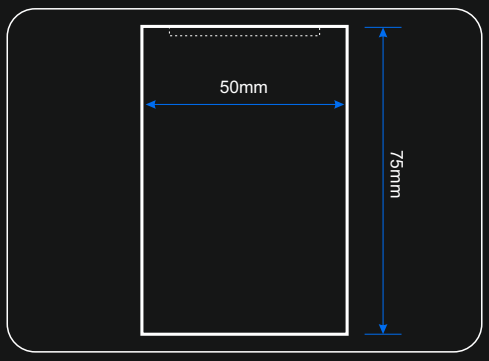

Grado de protección

IP-44
Interior

Galassia Intarsio Line

Ideal techos Armstrong

Tipo de LED

2835 HV
SMD

ProLight Opto
Technology Corporation

Dimerizable

Construcción:
-Cuerpo de acero

Efecto:

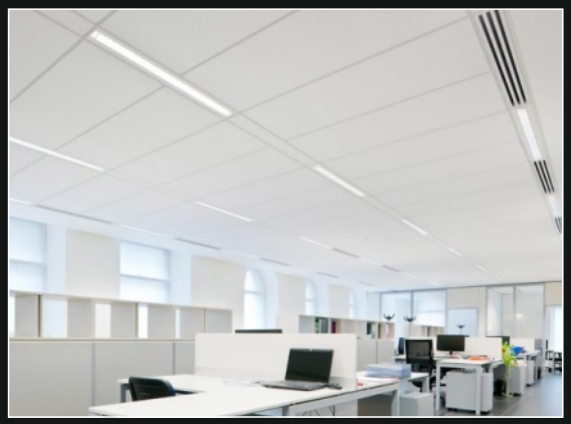

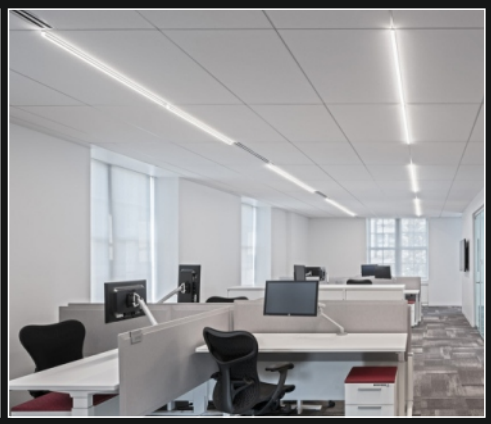

Código	LISTON-AS-(CM)-(COLOR)-EA	
Alimentación	220Vac	
Dimensiones Cm	61, 122	
Color artefacto	Aluminio anodizado natural, Epoxi blanco o negro	
Color emisión de luz	**W** Blanco Frío (6500K)	**L** Blanco Cálido (3500K)
Potencia (W)	12, 18W	
Consumo (A)	Desde 0,11hasta 0,27A	
Grados de iluminación	120°	
Lumenes (Lm)	100-140Lm/W	

Dimensiones / anclaje

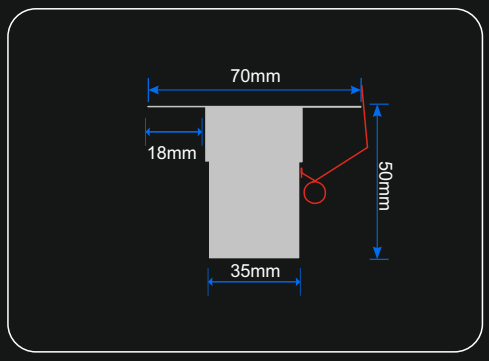

Para techos ARMSTRONG en 61 y 122 Cm. (12 o 24V) agregar letra A al final del código

Grado de protección

IP-44
Interior

Dimerizable

Applic Line

Tipo de LED

2835 HV
SMD

ProLight Opto
Technology Corporation

Construcción:
-Cuerpo de aluminio
-Soporte de bronce
y acero inoxidable

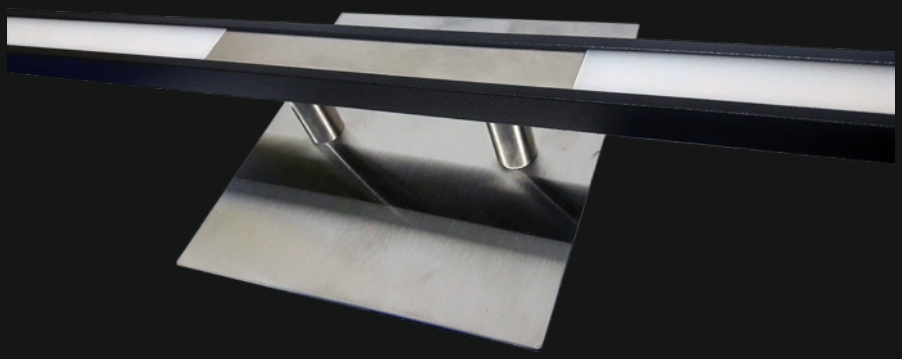

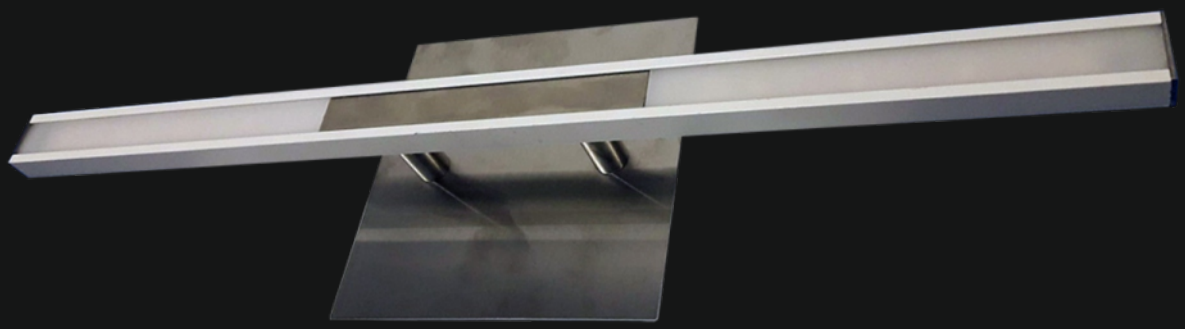

Efecto:

Código	LUMI-APP-(CM)-(Color Art)-(Color LED)	
Alimentación	220Vac	
Dimensiones Cm	41, 69Cm	
Color artefacto	Aluminio anodizado natural, Epoxi blanco o negro	
Color emisión de luz	**W** Blanco Frío (6500K)	**L** Blanco Cálido (3500K)
Potencia (W)	6W, 12W	
Consumo (A)	0,03A - 0,05A	
Grados de iluminación	120°	
Lumenes (Lm)	100-140Lm/W	

Dimensiones / anclaje

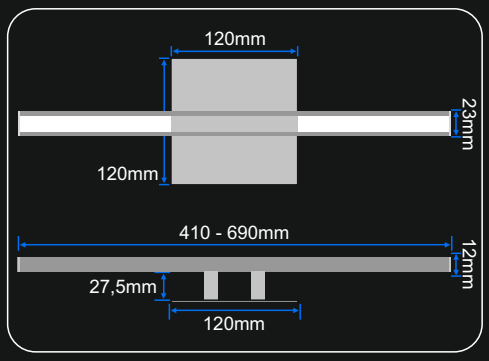

Grado de protección

IP-44
Interior

Dimerizable

Profilo Line

Tipo de LED

2835 HV
SMD

ProLight Opto
Technology Corporation

Incluye soporte y tornillos

Construcción:
-Cuerpo de aluminio

Ideal bajo alacenas, bajo mesadas, en el interior de gargantas sobre y bajo estantes. Además se pueden hacer esquinas 90°.

Adicional:

Juego de accesorios para fijación

Cod: PER-PATA-FIJACION

Efecto:

Código	PER-(CM)-(220)(W)-(COLOR)	
Alimentación	220Vac	
Dimensiones Cm	45, 83, 120, 160, 200, 240Cm	
Color artefacto	Aluminio anodizado natural, Epoxi blanco o negro	
Color emisión de luz	**W** Blanco Frío (6500K)	**L** Blanco Cálido (3200K)
Potencia (W)	6, 12, 18, 24, 30, 36W	
Consumo (A)	Desde 0,03 hasta 0,16A	
Grados de iluminación	120°	
Lumenes (Lm)	100-140Lm/W	

Dimensiones / anclaje

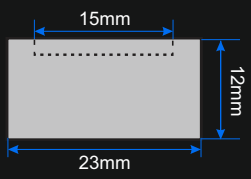

Grado de protección

IP-44
Interior

Dimerizable

Profilo Line

Tipo de LED

5630
SMD
40-60Lm

ProLight Opto
Technology Corporation

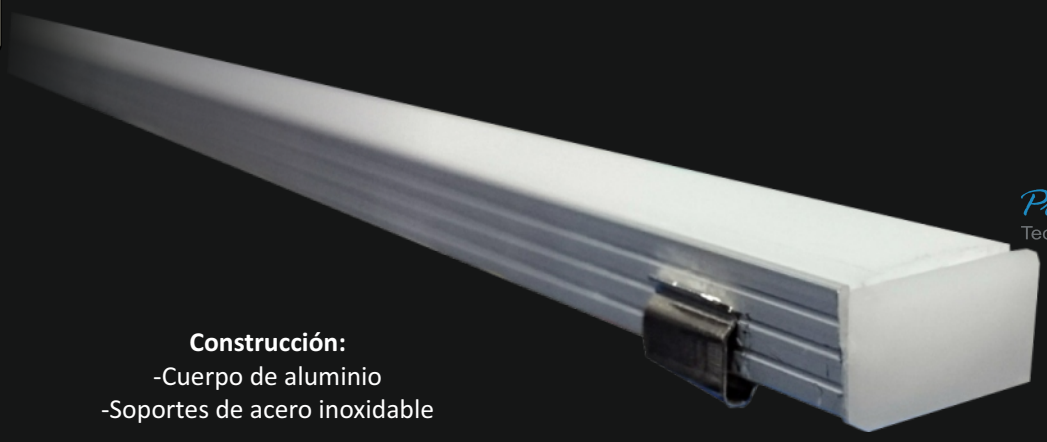

Construcción:
-Cuerpo de aluminio
-Soportes de acero inoxidable

*Incluye soportes y difusor

Efecto:

Código	PERFIL-725630-(COLOR)	
Alimentación	12V DC	
Dimensiones Cm	1m	
Color artefacto	Aluminio	
Color emisión de luz	**W** Blanco Frío (6500K)	**L** Blanco Cálido (3200K)
Potencia (W)	18W	
Consumo (A)	1,8A	
Grados de iluminación	120°	
Lumenes (Lm)	40-60Lm/L	

Dimensiones / anclaje

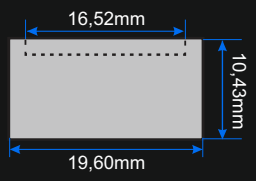

Diseños a medida, proyectos terminados

Customer Line

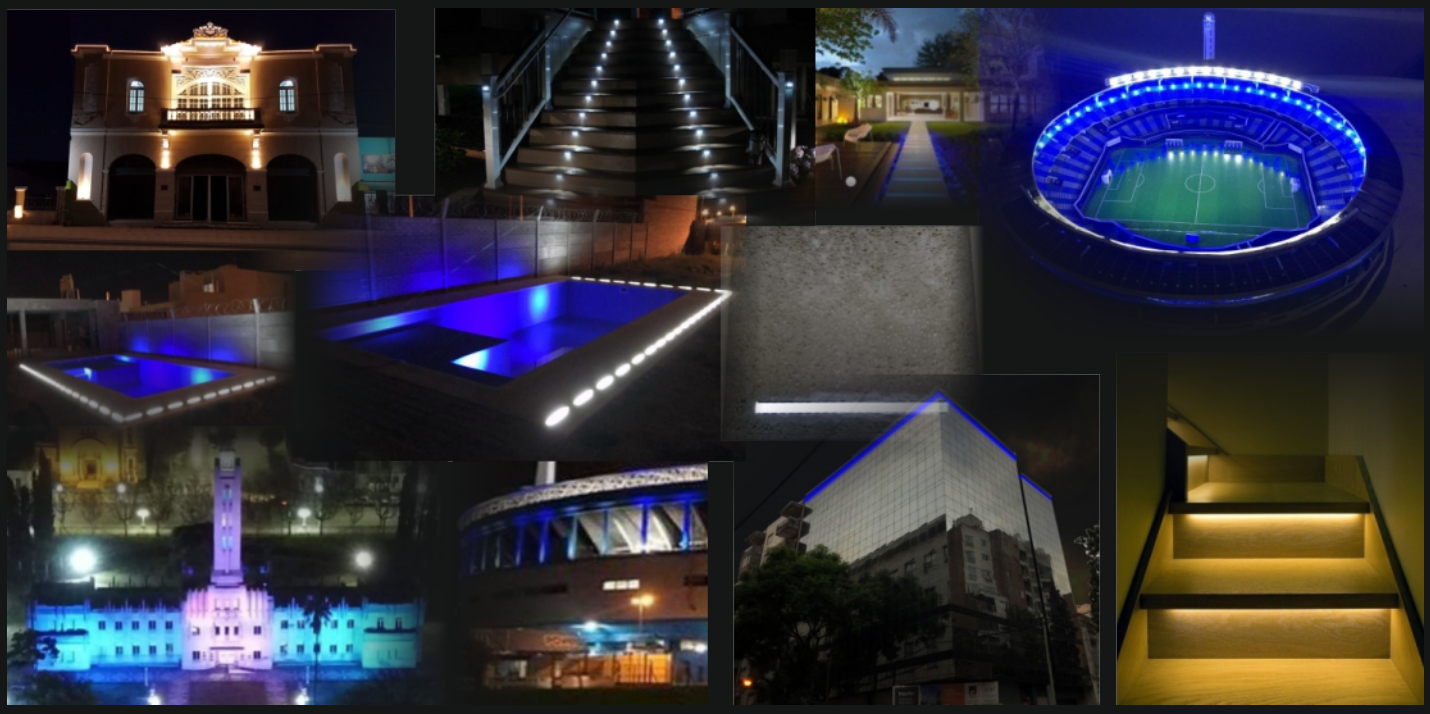

Placas LED de todas las medidas y colores

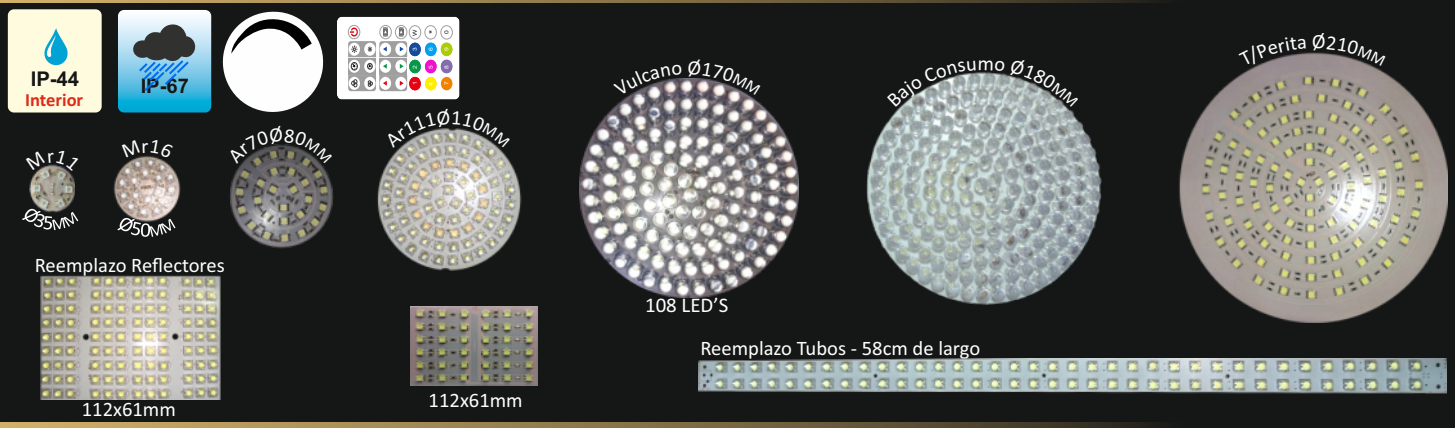

Controladores, Amplificadores & Dimers

Fuentes & Drivers

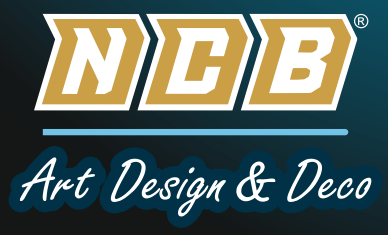

Atención al cliente
Dirección: Horacio Julián 837, Morón. Bs As
Tel: (054-11) 4489-0856 | 2203-5444
WhatsApp: (+54 9) 11 3041-4675
Email: info@globalcomponentes.com
Web: www.globalcomponentes.com

-2019/20-